Kalfire G105/37CL

Version standard :
fond arrière plat, bûches céramique - coin à gauche

Information technique*

Type de gaz: G20 (gaz naturel-type H)
Pression de connexion: 20 mbar

Pression de brûleur maximale (mbar)	8,9
Consommation (m^3/h)	0,9
Puissance max. (kW)	7,7
Puissance min. (kW)	4,0
Rendement (%)	87
Indice d'efficacité énergétique (%) (cc)**	80
Classe énergétique**	C
Indice d'efficacité énergétique (%) (cl)***	90
Classe énergétique***	A

Type de gaz: G25 (gaz naturel-type L)
Pression de connexion: 25 mbar

Pression de brûleur maximale (mbar)	10,2
Consommation (m^3/h)	1,2
Puissance max. (kW)	7,4
Puissance min. (kW)	3,6
Rendement (%)	73
Indice d'efficacité énergétique (%) (cc)**	74
Classe énergétique**	D
Indice d'efficacité énergétique (%) (cl)***	90
Classe énergétique***	A

*Vous trouverez plus de données techniques dans le mode d'emploi ou sur www.kalfire.com

Type de gaz: G31 (propane)
Pression de connexion: 37 mbar

Pression de brûleur maximale (mbar)	11,4
Consommation (m^3/h)	0,4
Puissance max. (kW)	8,4
Puissance min. (kW)	2,0
Rendement (%)	74
Indice d'efficacité énergétique (%) (cc)**	73
Classe énergétique**	D
Indice d'efficacité énergétique (%) (cl)***	90
Classe énergétique***	A

Product information

Type de brûleur	brûleur 3D
Dimensions de la vitre	
Largeur (mm)	1050
Largeur vitre latérale (mm)	264
Hauteur (mm)	366
Ø Conduit (mm)	Ø130/200
Poids du foyer (kg)	120
(Poids moyen varie selon l'habillage intérieur)	
Connexion type	1/2" mâle

**Indice d'efficacité énergétique (cc): La Indice d'efficacité énergétique est basée sur les essais effectués selon la norme NF EN613, avec une configuration courte (cc). (voir configuration 1, page 102)

***Indice d'efficacité énergétique (cl): LaIndice d'efficacité énergétique est basée sur les essais effectués avec une configuration longue (cl). (voir configuration 2, page 102)

Fond arrière
Plat
Verre céramique
Design

Remplissage
Bûches
Bûches exclusives
Cailloux blancs
Cailloux gris
Cryptonite

Accessoires
Kit de convection 1
Manteau de convection
iMatch Interface

[1] Plus d'informations sur les accessoires sont disponibles à la page 98

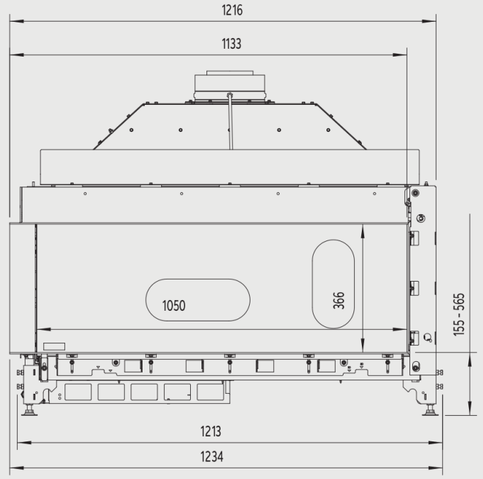

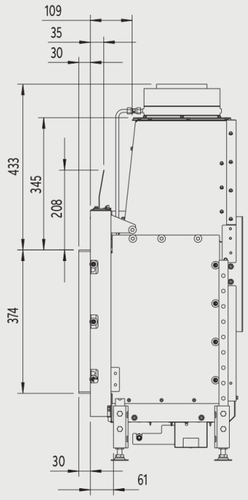

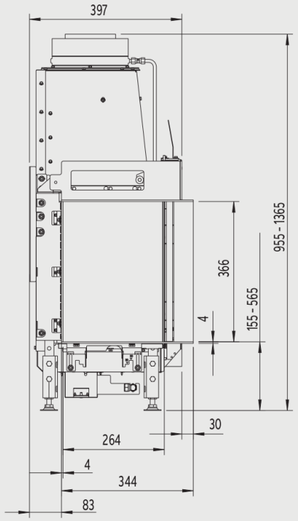

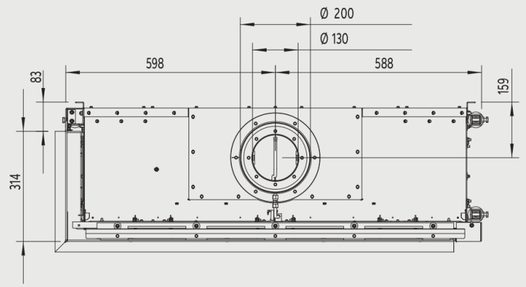

Découpe de plateau

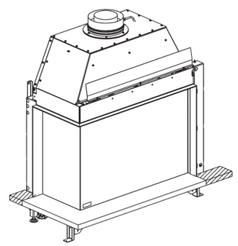

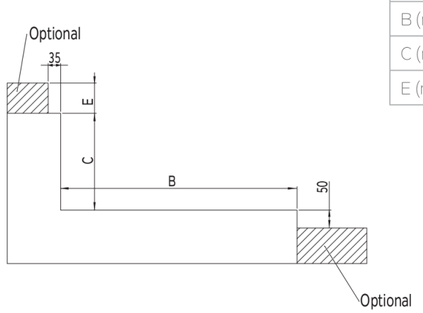

Kalfire	G105/37CL
B (mm)	1064
C (mm)	272
E (mm)	85